ԿՏՐՎԱԾՔ 1 - 1
Մ1 : 25

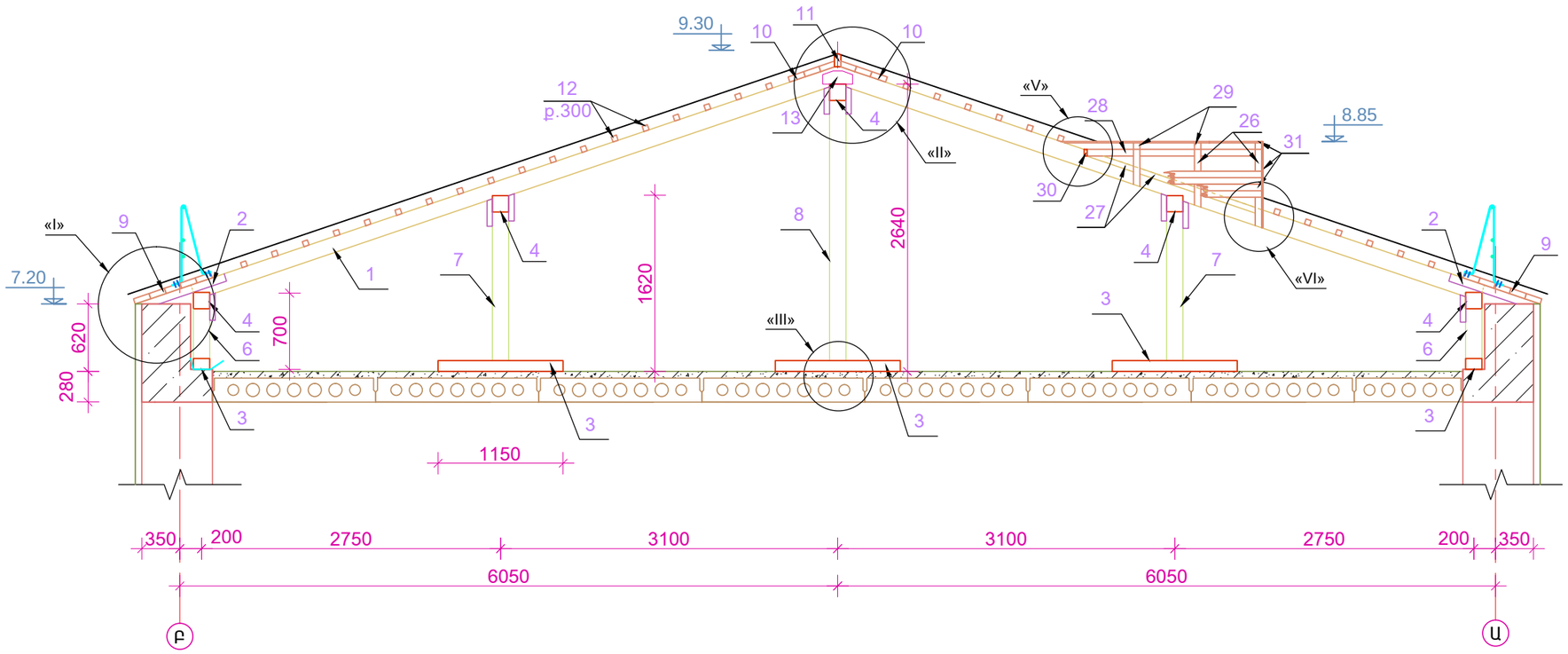

ՀԱՆԳՈՒՅՑ «VI»
Մ1 : 25

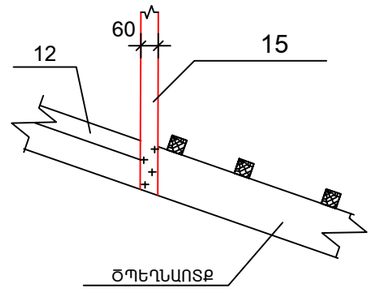

ԿՏՐՎԱԾՔ 2 - 2
Մ1 : 50

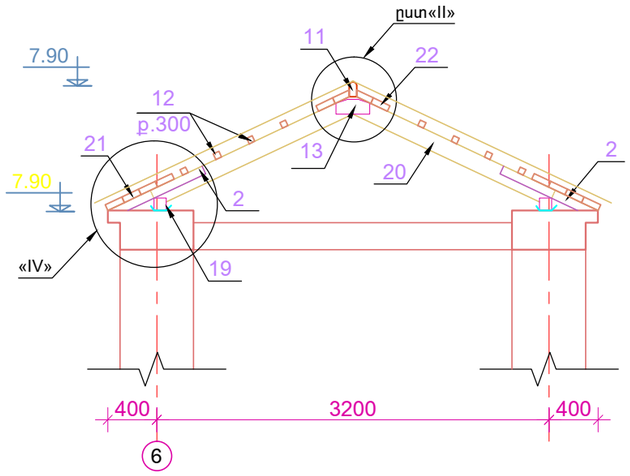

ՏԱՆԻՔԻ ՊԱՏՈՒՀԱՆ
Մ1 : 25

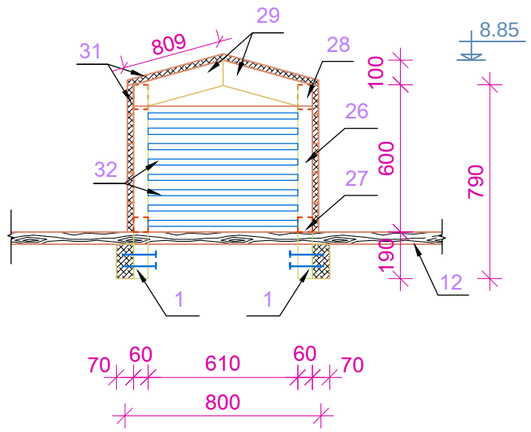

ԿՏՐՎԱԾՔ 3 - 3
Մ1 : 25

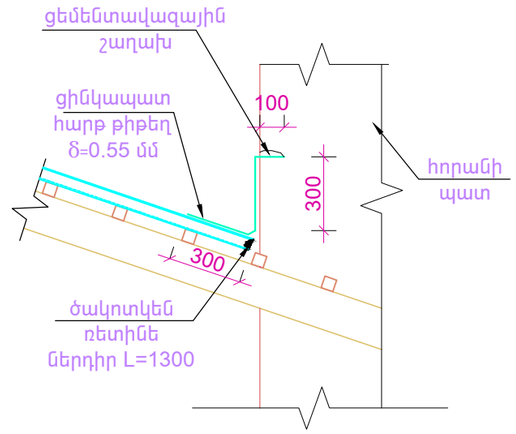

ՀԱՆԳՈՒՅՑ «V»
Մ1 : 25

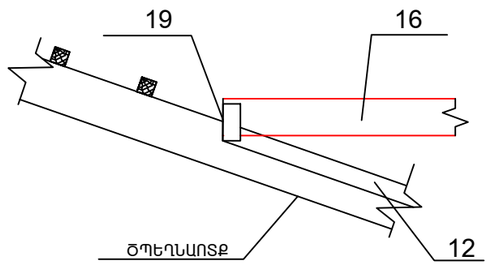

ԳԼԽ. ՃԱՐՏ.	Ա.ՀՈՎՀԱՆՆԻՍՅԱՆ			ԿՈՏԱՅՔԻ ՄԱՐԶԻ ԱԲՈՎՅԱՆԻ ԹԻՎ 3 ՄԱՆԿԱՊԱՐՏԵԶԻ ՎԵՐԱԿԱՌՈՒՑՄԱՆ ՆԱԽԱԳԾԱՅԻՆ ԱՇԽԱՏԱՆՔՆԵՐԻ ԻՐԱԿԱՆԱՑՈՒՄ	TPD - 19 (TKQ - 08)		ԿԵ
Ն.Գ.Ճ.	Լ.ԱՂԱՋԱՆՅԱՆ				ՓՈՒԼ	ԹԵՐԹ	ԹԵՐԹԵՐ
ԲԱԺՆԻ ՊԵՏ	Լ.ԱՂԱՋԱՆՅԱՆ				Ա	39	57
ԳԼԽ.ՄԱՍՆ.	Կ.ԳՐԻԳՈՐՅԱՆ			ՏԱՆԻՔԻ ՏԱՐՐԵՐԻ ՀԱՆԳՈՒՅՑՆԵՐ			
ՆԱԽԱԳԾԵՑ.	Ա.ՊԱՊՈՅԱՆ						